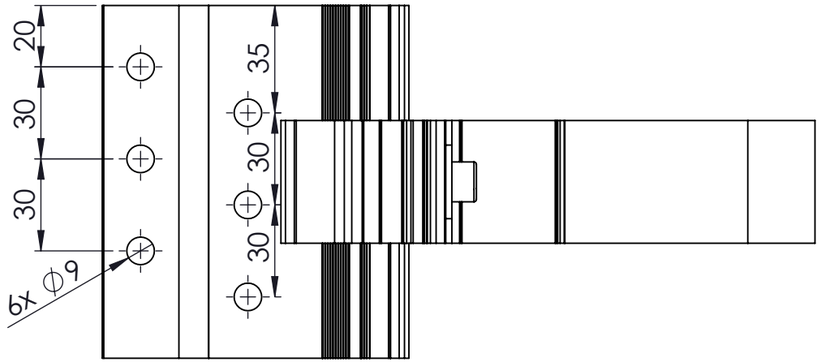

Detail Prägung:

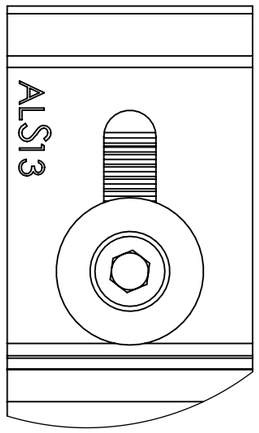

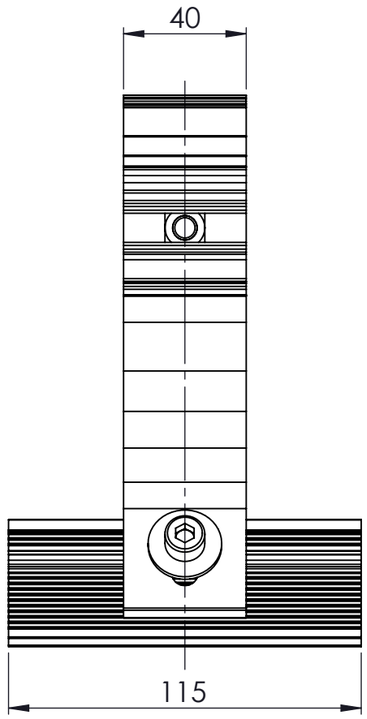

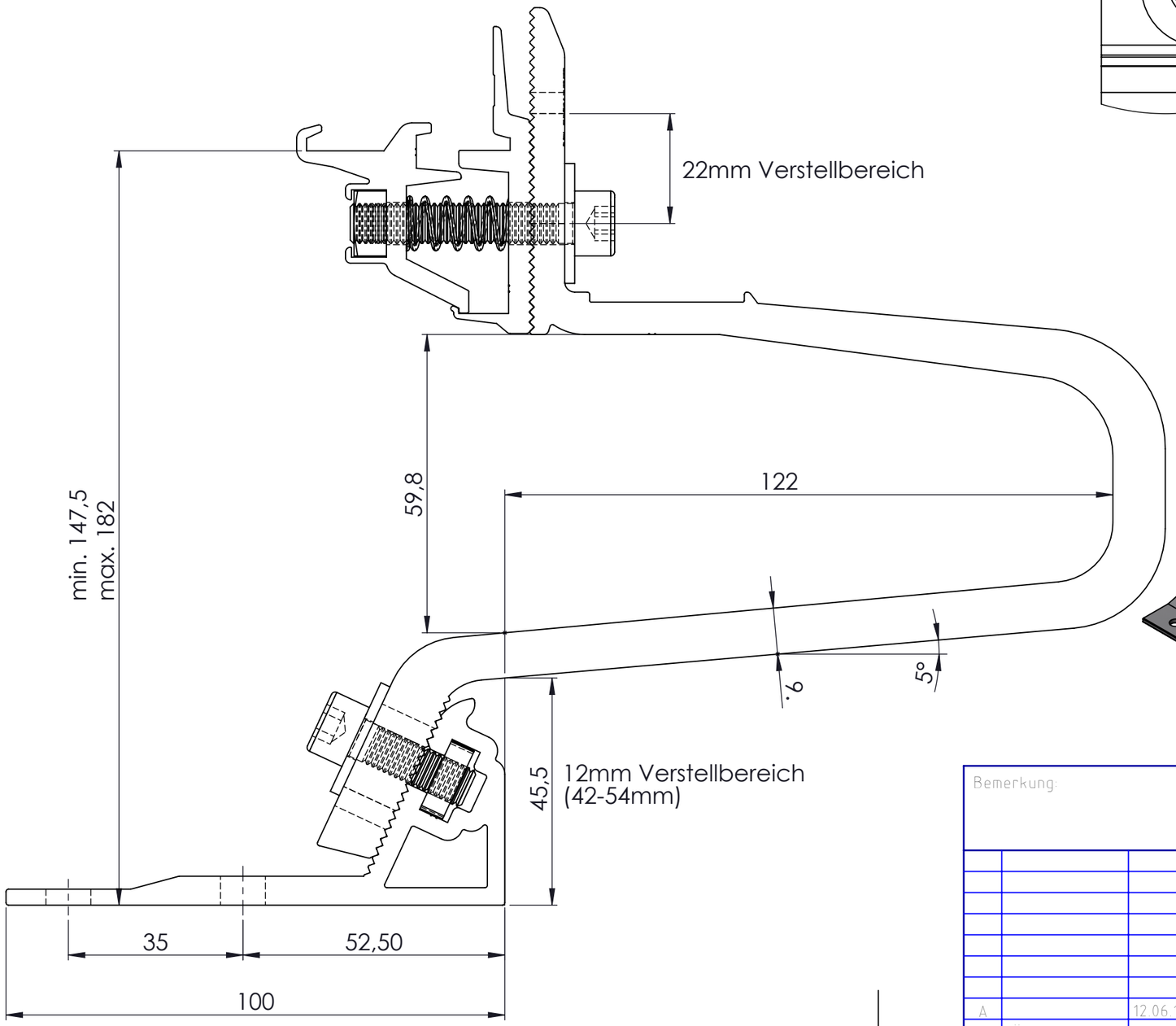

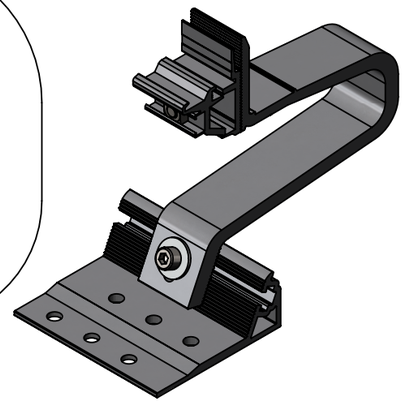

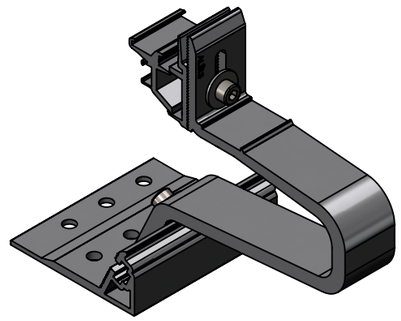

Bemerkung:				(Zul.Abw.)	(Oberfläche) roh	Maßstab 1:1	(Gewicht) 714g
						(Werkstoff, Halbzeug) EN AW 6005 T6, EN AW 7020mod T6, A2-70	
					Datum / Name	(Benennung)	
				Bearb.	12.06.2015 Dürnberger	Dachhaken Aluminium (AlS13) Produktdatenblatt	
				Gepr.	12.06.2015 Dürnberger		
				Norm			
				ALUMERO Systematic Solutions GmbH	Tel. +43(0) 6217/6841-0 Sonnenweg 1-2 E-Mail: alumero@alumero.at	(Zeichnungsnummer) 802416	Blatt 1 / 1 Bl.
A		12.06.15	RD				
Zust.	Änderung	Datum	Name	(Urspr.:)		(Ers.f.:)	(Ers.d.:)

A3